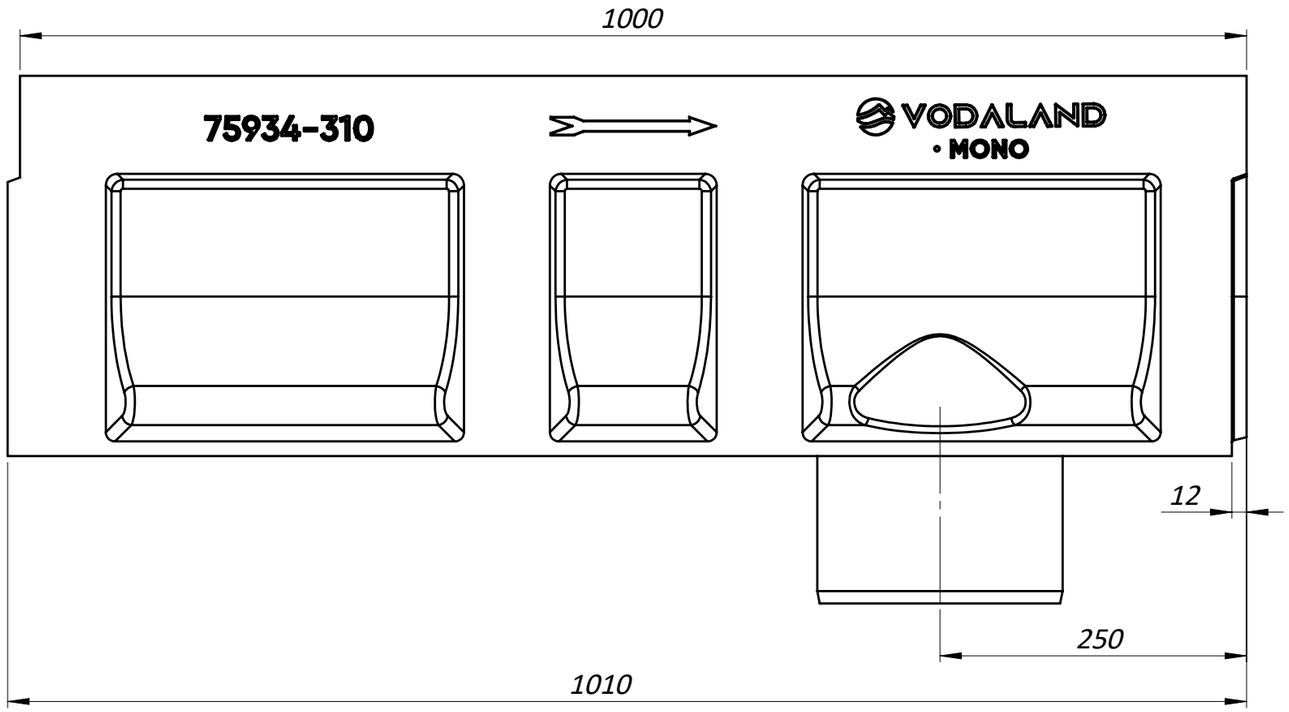

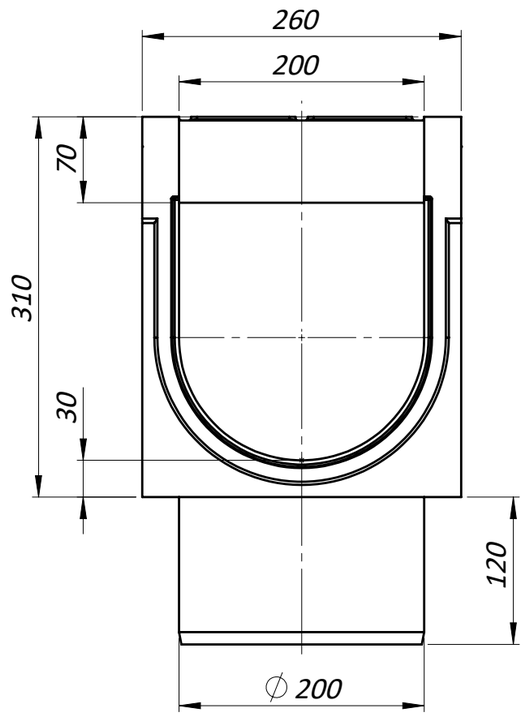

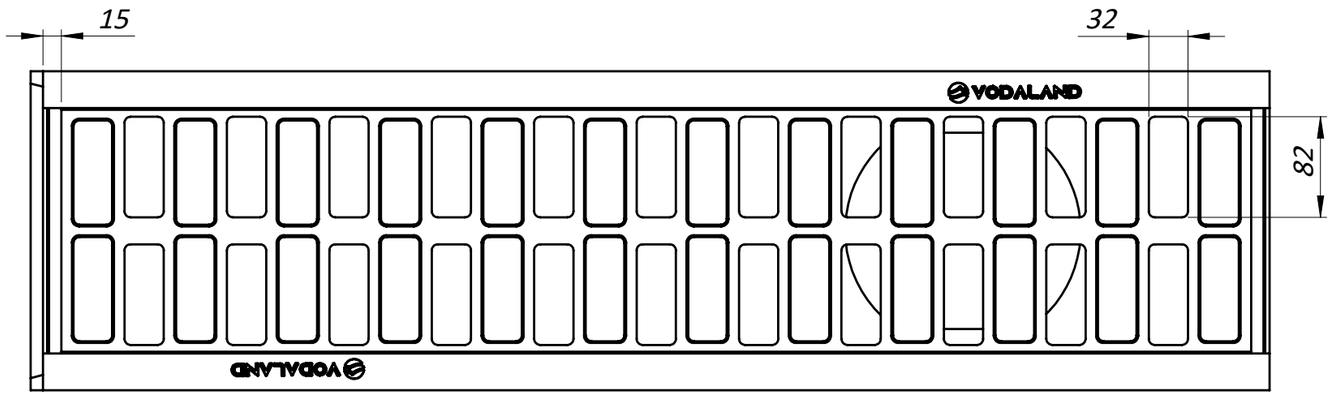

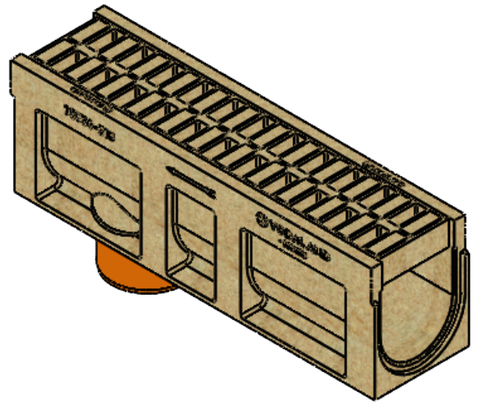

Допустиме відхилення фактичної маси від номінальної може становити до 8%

РОЗМІРИ ВКАЗАНО В МІЛІМЕТРАХ ДОПУСКИ: ISO 2768 - C ЛІНІЙНІ: КУТОВІ:	ПОКРИТТЯ:			ГОСТРІ КРОМКИ ТА КРАЇ ПРИТУПИТИ	НЕ МАСШТАБУВАТИ КРЕСЛЕННЯ	ВЕРСІЯ
	ПРІЗВИЩЕ	ПІДПИС	ДАТА		НАЙМЕНУВАННЯ: Лоток водовідвідний полімербетонний Pro DN200 H310 з вертикальним випуском 200 D400	
ВИКОН.	Козак М.		14.10.22			
ПЕРЕВ.	Киселиця В.					
Т.КОНТ.						
Н.КОНТ.				МАТЕРІАЛ: Полімербетон	АРТИКУЛ: 7593409-310	А3
ЗАТВЕР.	Малиновський І					
				МАСА: 63425.59 кг	МАСШТАБ:1:5	ЛИСТ 1 з 1